WING NEWS

1989・MAR

立川95式１型練習機－Ｚ型中練

ホンダフライングクラブ
ホンダフライングスクール

95

スリングスビー SLINGSBY

T67 ファイヤーフライがやってきた！

プラスチック製、並列複座、フルアクロバット可能の〝スリングスビー T67 ファイヤーフライ〟がついに本田エアポートにお目見えしました。もちろん日本では初めてです。現在耐検整備中で、4月から運用開始予定です。

このT67 ファイヤーフライ、当社のパイロットのみならず、クラブ員その他希望者にはどんどん貸し出しし、空中感覚を養って空の楽しみを存分に味わってもらおうという目的で導入されたものです。

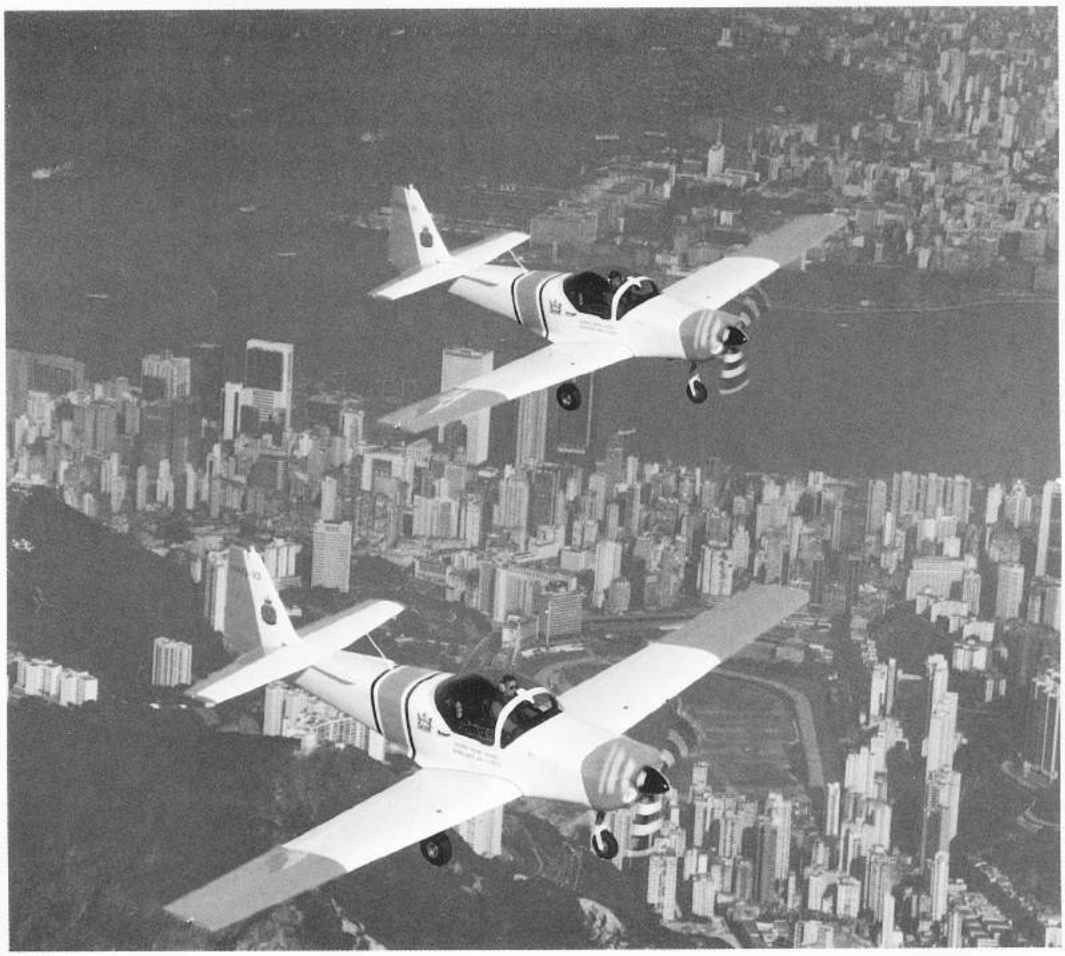

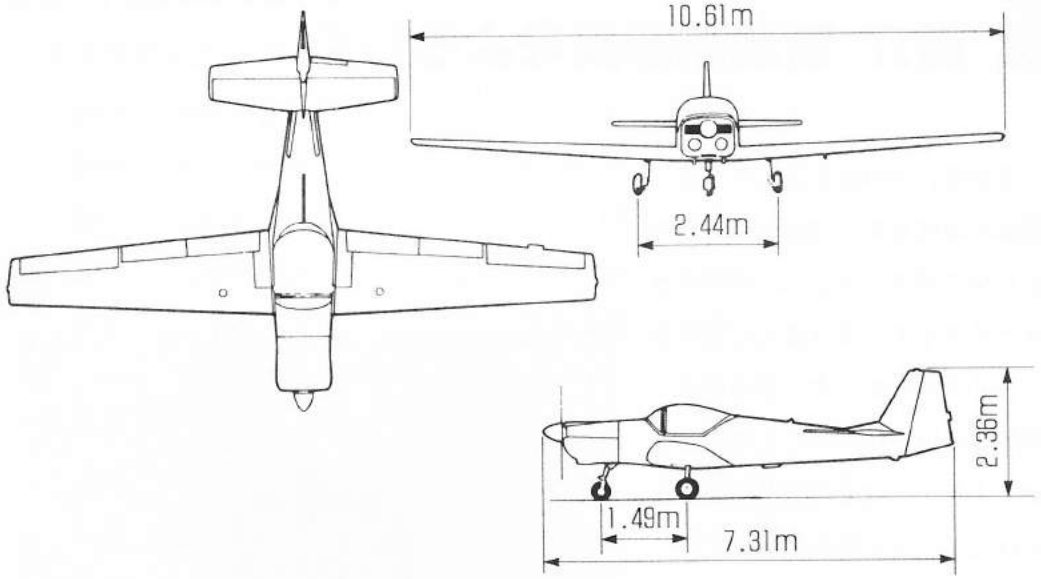

T67 ファイヤーフライ三面図

一足早く、イギリスでアクロ体験をして来た楯運航部長によると、「シャープな操縦性と、バツグンの視界を持った機体だから、操縦の醍醐味を味わえると思う。しかも着陸などはC172 より簡単だ。」とのこと。4月いっぱい、当社パイロットの訓練を行ない、5月頃からクラブ員の方々に乗っていただけると思います。

そろそろC172にあきたらなくなってきた方、もう少し待ってて下さいね。

T67M MkII ファイヤーフライ性能

VNE	180kt
VNO	140kt
VSI	56kt
VSO	49kt
離陸距離	402m
着陸距離	533m
航続距離	980km
航続時間	4H20M
E/G出力	160HP
プロペラ	定速ペラ
荷重倍数	+6g～−3g
空虚重量	660kg
最大離陸重量	907kg
燃料タンク容量	159ℓ

本田航空㈱移動のお知らせ

楯（たて） 俊介 新運航部長をよろしく

この度、本田航空運航部長に、前熊本運航所長の〝楯俊介〟が２月１日付で就任しました。声のデカサとイキオイだけは誰にも負けないハリキリ部長です。３月中は、熊本と桶川をかけ持ちしていますが、４月からは受付あたりで激をとばしていると思われます。皆さん、よろしくお願いします。

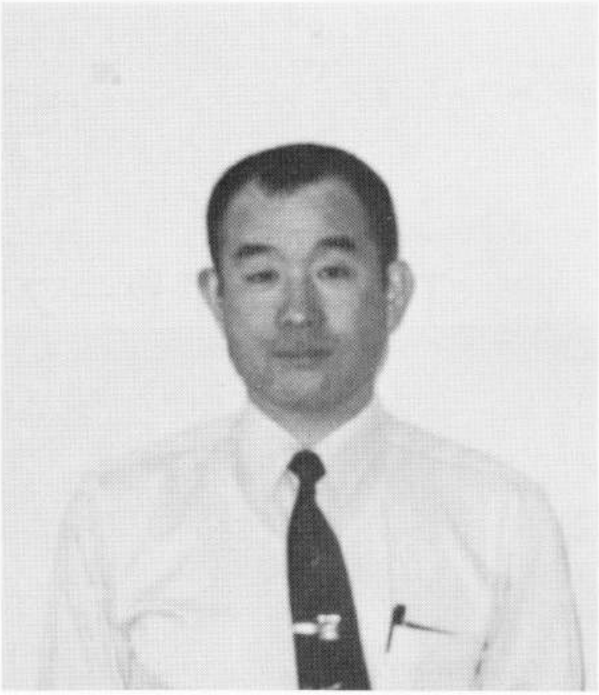

本人より一言

「本田エアポートがジェネラルアビエーションのメッカとなる様、空の好きな人は誰でも集まって楽しくワイワイできるところにしたいと思います。ご意見、ご希望はどしどしお寄せ下さい。がんばります。」

内山 整備営業部長 退職

１月25日をもって、本田航空㈱取締役整備営業部長内山義春が定年退職いたしました。古いクラブ員の方でしたら、よくご存知だと思います。過日の社内送別会にてクラブから御餞別と記念品をいただき、大変感激しておりました。今後は、関連企業ホンダトレーディングで再び活躍するものと思われます。クラブ員の皆様、ありがとうございました。

新入会員紹介

★フライング スクール

5473	野間　浩さん	会 社 員	26歳
5474	内田英樹さん	会 社 員	25歳
5475	代田信夫さん	技　　師	35歳
5476	関根脩統さん	会社役員	53歳
5477	松岡孝夫さん	会社役員	37歳

★フライング クラブ

1801	西川美里さん	学　　生	20歳
1802	大野清治さん	会 社 員	24歳

コングラッチュレイション　〝教官から一言〟

●実地試験合格

米嶋　邁さん　平成元年２月８日　JA 3914

「長い間ごくろうさまでした。天候が悪く、大変でしたけど、よくがんばりましたね。」　笠井所長

●ファースト ソロ

済陽輝久さん　平成元年１月13日　JA 4004

「お仕事柄、冷静沈着な性格が出る操縦をなさいますね。これを機に、大きくステップアップして下さい。」　奥村教官

相川真喜子さん　平成元年１月19日　JA 4004

「若いけれど慎重派。余裕を持って、１つ１つていねいに操縦していましたから、早くソロに出ましたね。これからもがんばって。」　中迫教官

トラフィックパターン再考

"本田エアポートは、トラフィックは多いし、ヘリや飛行船まで飛んでいるのでこわい!"という声も時々聞かれます。クラブ員の方にもこわい思いをされた方がいらっしゃるかもしれません。確かに、離発着数も多く、様々な種類の航空機が飛び交うのに加え、土日にはスカイダイビングやアクロバット飛行で離着陸が制限されたりもします。でも、みんなのエアポートですから、なるべく多くの方に利用していただきたいと考えています。

そこで、本田エアポートを安全に利用するためのポイントをまとめてみました。次の事をもう一度確認して、安全飛行に努めて下さい。

トラフィックパターン

本田エアポートの場内経路

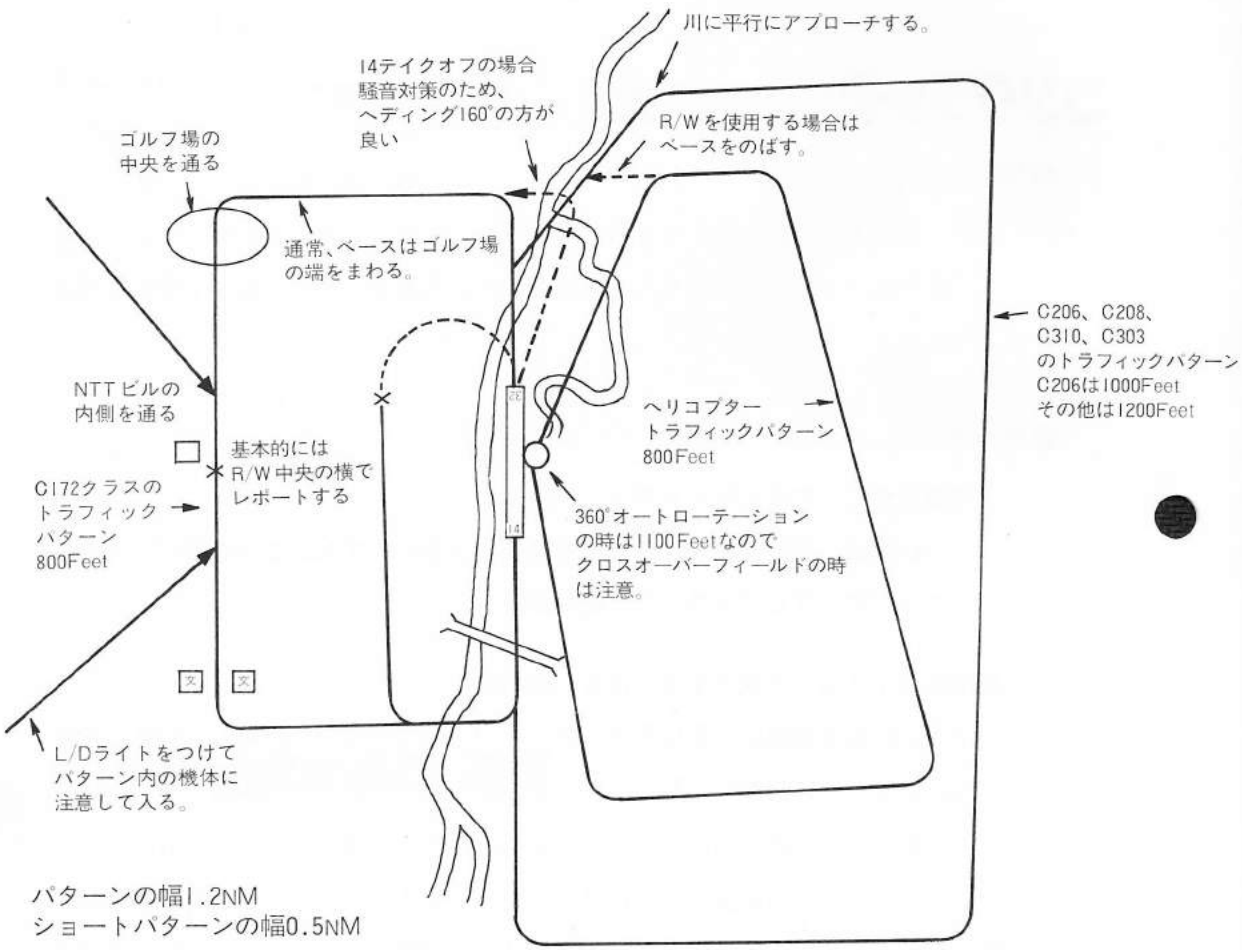

安全にトラフィックパターンを飛行するためには

１オケガワアドバイザリーを有効に活用して下さい。

先行機がどこにいるか、ダイレクトや反対から入ってくる機体はないか、少しでも不安がある時は、日本語でけっこうですからアドバイザリーへおたづね下さいね。

２ローカルボイスを積極的に出して下さい。

自分でやろうとする事をまず宣言して下さい。危険な場合はアドバイスします。また、ベースやファイナルに入った時は必要に応じてレポートし、他機のボイスも注意深くモニターして下さい。

３正しいトラフィックパターンを飛行しましょう。

地上目標を参考にして、正しく周回して下さい。通常のコースをはずれると、他機から見落されることがあります。エクステンドしたり360°ターンをする場合は必ずレポートして下さい。

４ヘリコプターのトラフィックに注意して下さい。

ヘリコプターは通常、ウエストサイドヘリスポットへアプローチしますが、時には滑走路を使用することもあります。〝アクティブランウェイ〜〜〟とコールされたら、反対側より来るヘリにご注意下さい。

５飛行船とのセパレーションを充分にとりましょう。

飛行船のアプローチコースは、風向により変わります。またゴーアラウンドになる場合が多いので、着陸を見越して離陸又はＴＧＬをしないように、余裕をもって待機しましょう。

６視程が悪い時は、ランディングライトをつけましょう。

エントリーやファイナルに入った時にライトをつけると、他機からよく視認できます。また、パターン内でもよく見張りをしましょう。

USE CAUTION 操縦練習許可書期限が迫っています。

3月中に切れる方

3月上西敏雄さん	3/13	鈴木洋之介さん	3/22
小川正水さん	3/9	竹田成二さん	3/27
小野山達夫さん	3/3	寺田直哉さん	3/27
片山敏男さん	3/15	松沢　賢さん	3/21
小宮正己さん	3/22		

4月中に切れる方

板橋繁男さん	4/6	初雁　弘さん	4/20
穴戸和徳さん	4/20	広地郁夫さん	4/10
千田亮澄さん	4/17	前沢彰一さん	4/3
野村富美江さん	4/13	村田　茂さん	4/3
原子謙二さん	4/24	吉田幸夫さん	4/3
馬場茂樹さん	4/20		

申請に必要なもの

住　民　票 …… 1 通

練習許可申請書 …… 1 通

写真（インスタントは不可）3.5cm×4.5cm …… 2 枚

印鑑（シャチハタは不可）

申請諸費用 …… 2,000円

◎身体検査の受診場所

宮入内科	（有楽町交通会館）	03-211－4845
健康管理センター	（浜松町貿易センタービル）	03-435－5702
国際空港診療所	（羽田空港出発ロビー）	03-747－7755

【運航部よりスクールの皆さんへお願い】

個人で操縦練習許可書の申請を行っているスクールの方は、管制区内での操縦練習の許可申請で個人個人の練習許可番号及び有効期限が必要となりますので、是非お早目に本田航空、運航部あてに御連絡下さい。

学　科　講　習

※スクールクラブ員を問わず、ご希望の講習に顔を出してみて下さい。

順番どおりに受ける必要はありません。アットホームな雰囲気ですから日頃の質問を何でも担当教官へぶつけて下さい。

4　月		
日　付	科　目	教 室
4（火）	航空法規－1	桶
6（木）	航空気象－1	桶
7（金）	航空法規－2	高
11（火）	航空通信－1	桶
13（木）	航空工学－1	桶
14（金）	航空気象－2	高
18（火）	航　法－1	桶
20（木）	計器飛行－1	桶
21（金）	航空通信－2	高
24（月）	航空工学－2	高
25（火）	空中操作－1	桶
28（金）	航　法－3	高

5　月		
日　付	科　目	教 室
2（火）	運航一般－1	桶
9（火）	航空法規－2	桶
11（木）	航空気象－2	桶
12（金）	計器飛行－2	高
16（火）	航空通信－2	桶
18（木）	航空工学－2	桶
19（金）	空中操作－2	高
23（火）	航　法－2	桶
26（金）	運航一般－2	高
29（月）	航空法規－3	高

東京営業所案内図

時刻：18：00より

講　習　無　料

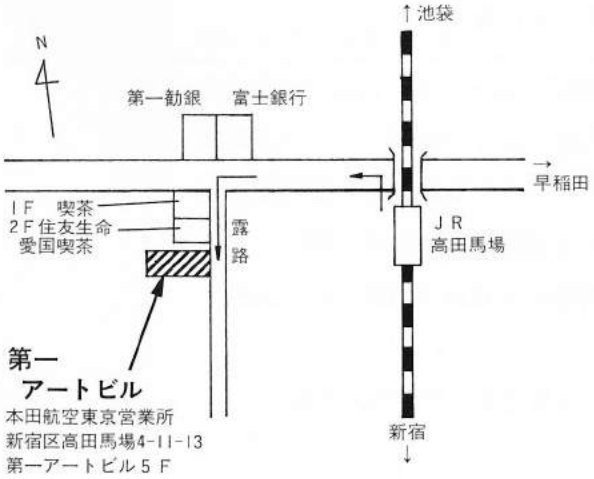

桶：本田航空本社２Ｆ

高：本田航空東京営業所

(高田馬場)

03-368-1821

〔学 科 講 習 内 容〕

ホンダ・フライング・スクール

自 家 用 操 縦 士 課 程　(40回120時間)

科　目	内　容	受付受講印
航空法規 (1)	航空法令の分類　定義　登録　航空機の安全性	
(2)	航空従事者　航空路　飛行場　航空保安施設	
(3)	航空機の運航(1)	
(4)	航空機の運航(2)　罰則	
航空気象 (1)	大気　気温　気圧　安定　雲　霧　視程	
(2)	風と台風　低気圧　高気圧　気団	
(3)	前線と雷雨　天気図　着氷	
(4)	航空気象通報式	
航空通信 (1)	通信組織　航空交通業務　航空交通管制業務	
(2)	航空情報　AIP NOTAM AEIS	
(3)	管制用語　局地交話法　RADIO TOWERとの交信要領	
(4)	機上電源	
航空工学 (1)	飛行機の構造　航空力学	
(2)	航空計器　動力装置(1)	
(3)	動力装置(2)　プロペラ　飛行機の装備系統	
(4)	重量重心　耐空性　飛行規程	
航　法 (1)	航法の概要　航空図　用語の定義　航法計器	
(2)	航法計算盤の使い方　風力三角形	
(3)	航法計画の作成	
(4)	基本航法の計画と実施要領	
(5)	航空保安施設の利用法 (ADF VOR　トランスポンダー)	
(6)	野外飛行の計画と実施要領　緊急時の手順	

科　目	内　　容	受付受講印
計器飛行 (1)	計器飛行の歴史　計器の見方G／HG／G旋回計等) 基本計器飛行	
(2)	ADF（指示器の見方　LOP ホーミング　インターセフト　アプローチ）	
(3)	VOR（指示器の見方　ラジアル　LOP　インターセプト）	
(4)	計器飛行方式による飛行の方法（IFR）	
空中操作 (1)	地上点検　離陸　レベルオフ　旋回　上昇降下 異常姿勢からの回復　スローフライト　ストール 基本着陸	
(2)	地上目標による 720° 旋回（パイロン）　緊急操作（エンジン系統、機体等の故障、着水）　短距離離陸　ノーフラップ着陸　失速着陸　短距離着陸	
(3)	180°　スポット着陸　シャンデル　レイジー8	
運搬一般 (1)	飛行の準備　機長の出発前の確認事項 航空機の整備状況の確認　重量重心の確認	
(2)	航空情報の確認　気象情報の確認 燃料滑油の確認　積載物の安全性	
(3)	飛行計画　航空衛生　救急法　一般知識	
特殊無線 (1)	電波法(1)　総則　無線局の免許 無線設備　無線従事者	
(2)	電波法(2)　運用　監督　業務書類　通信術	
(3)	無線工学(1)　予備知識　無線電話の基礎	
(4)	無線工学(2)　無線電話の基礎　無線電話の設備	
(5)	無線工学(3)　無線電話の設備	
(6)	無線工学(4)　無線電話設備　ファクシミリ ATC トランスポンター　テレメータ 通信術	

★★学科講習携行品★★

航空法規　－　航空法、AIM

航空気象　－　航空気象入門、AIM

航空通信　－　コピー配布します

航空工学　－　航空工学入門

航　　法　－　(1) 基礎航法教室

(2) 基礎航法教室

航法計算盤

航法計算盤の使い方

(3)(4) 航法計算書のつくり方

航法計算盤

プロッター

1/50区分航空図

航法計画書

(5) 操縦訓練マニュアル

(6) 航法計算盤

プロッター

区分航空図　8501

計器飛行　－　操縦訓練マニュアル、AIM

空中操作　－　コピー配布、操縦訓練マニュアル

運航一般　－　コピー配布、AIM

特殊無線　－　電波法規、無線工学

ワンポイントレッスン

Q：春はどうして視程が悪いの？

A：〝春がすみ〟といわれるように一般に春はもやがかかって見にくい状態になるのは皆さんご存知だと思います。春になると、冬季のシベリア寒気団にかわって、揚子江暖気団が移動性高気圧となって日本に好天をもたらします。暖気団は移動する地表面の温度より暖かいため、気流は沈降、安定していますが、下層に浮遊物がたまってしまい、視程が悪くなるわけです。加えて、ジェット気流により大陸の砂が運ばれて来る黄砂現象がこの頃現われるため、いっそう悪視程の日が多くなるわけです。

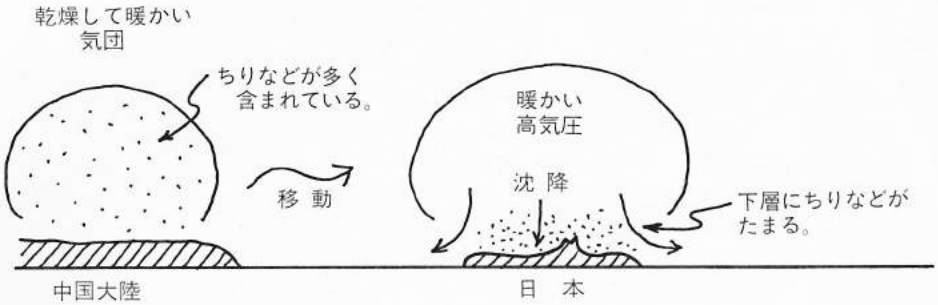

クラブ員の皆様へ

- ようやく、アクティブな春が訪れてまいりました。本田航空(株)運航部にも新部長を迎え、一同はりきっています。ともかく楽しいクラブ、楽しい本田エアポートをめざして、クラブ員、スクール員の方々と共に歩んでいきたいと思います。御意見、御希望をお寄せ下さい。
- スクール員の方には、教官の組合で訓練が思うように進まず、ご迷惑をおかけしています。会社としても、早急に教官を増やして、多くの方が空を楽しんでいただける様に努力していますので、今しばらくご辛抱下さいます様お願い申し上げます。

本田航空株式会社

埼玉県比企郡川島町大字出丸下郷53－1
TEL　0492-97-6111(代表)　〒350-01

表紙イラスト：板橋 繁男